TVAR ZÁKLADŮ OV 21 - OV 23 1:50

půdorys

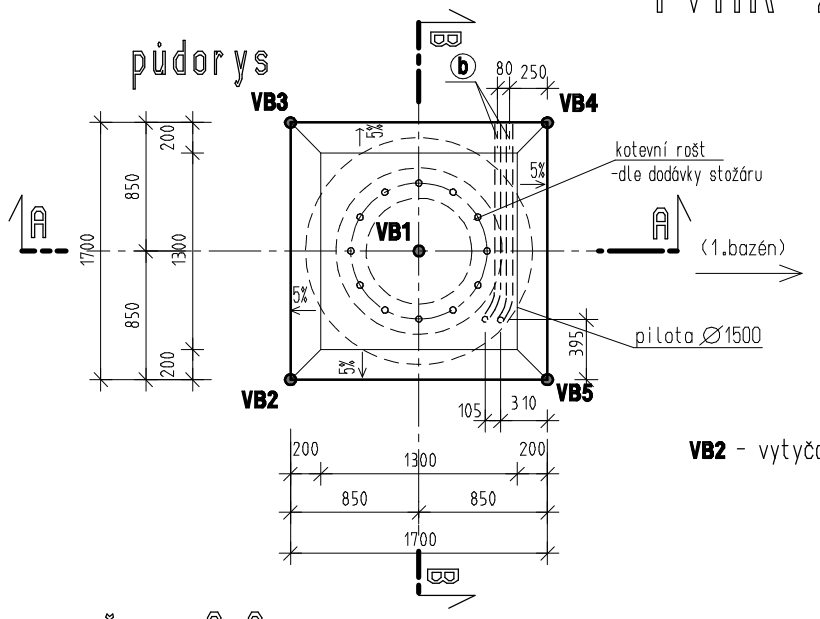

řez A-A

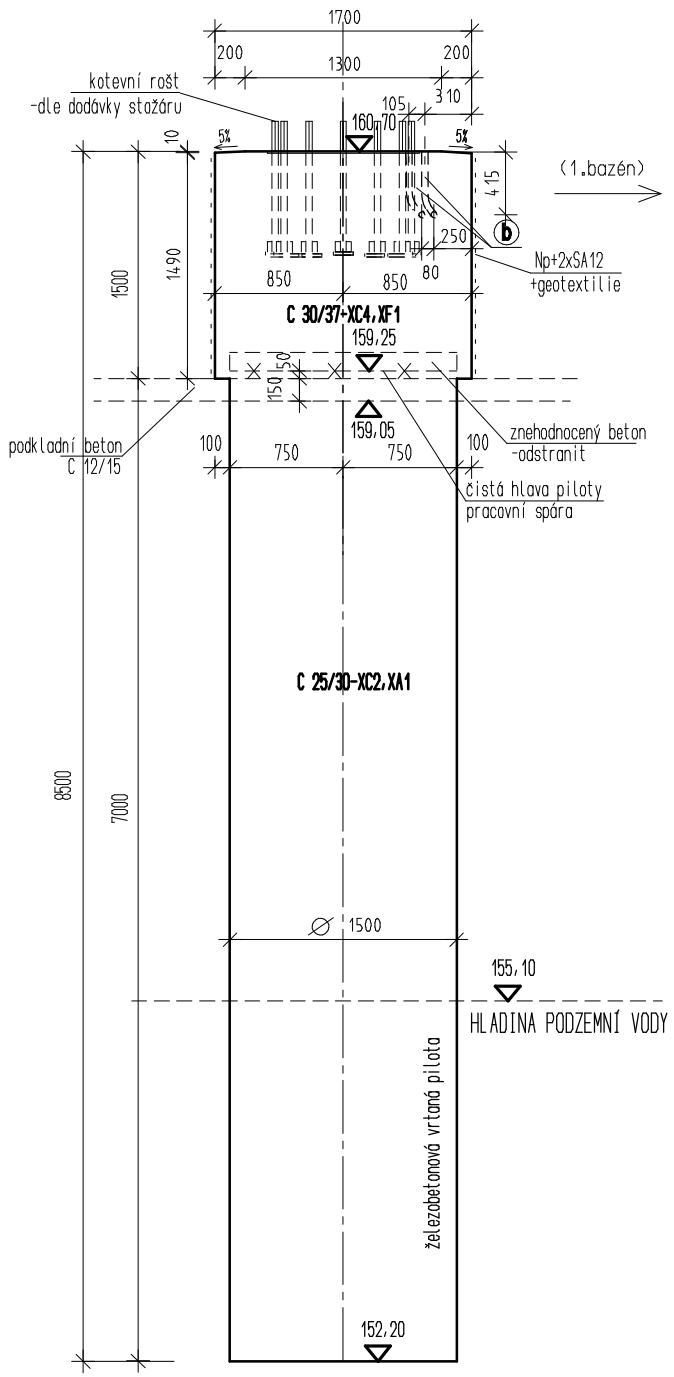

řez B-B

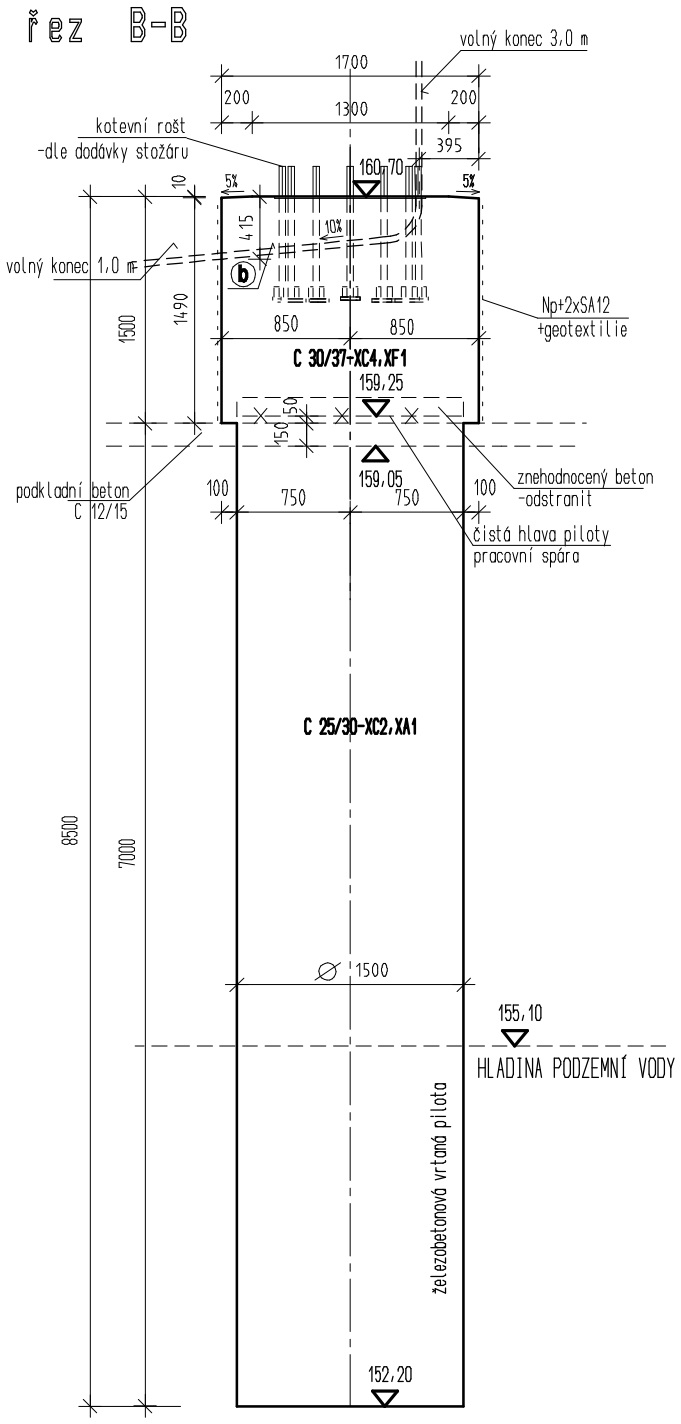

Piloty

BETON C 25/30 - XA1, XC2 - Dmax 32

Konzistence čerstvého betonu (Abrams)

sednutí kužele 160 - 210 mm (S4) - EN 12350-2

-pro betonáž pod vodou sypákovými rourami

sednutí kužele min. 180 mm.

VB2 - vytyčovací body - viz výkres č. 3.2

(b) ohebná dvouplášťová korugovaná chránička HDPE 40/33

minimální poloměr zakřivení Rmin=230 mm

délka pro 1 základ...2 x 5,5 m = 11,0 m

délka celkem ...3 x 11,0 = 33,0 m

Základový blok

BETON C 30/37 - XC4, XF1 - D_{max} 22

Konzistence čerstvého betonu (Abrams)

sednutí kužele 160 - 210 mm (S4) - EN 12350-2

Požadavky na provádění

Před zahájením prací na základovém bloku odbourání hlav pilot dle ČSN EN 1536, čl. 8.4.11.

Povrchová úprava betonu základového bloku

- pohledový beton, povrch po odbednění nevyžaduje žádnou další úpravu (kategorie "Cd" dle TKP kap.18, příloha 10,
- bednění ocelové nebo vodovzdorná překližka.

Výrobní tolerance

piloty

- polohová odchylka svislé piloty v úrovni vrtání....0,10 m
- odchylka ve sklonu svislé vrtané piloty .... 0,02 m/m

základové bloky

- rozměry základu.... ±10 mm
- rovinatost povrchu..... 5 mm/ 2 m lať
- odchylka bočních ploch od svislosti...h/400

KOTEVNÍ ROŠTY BUDOU OSAZENY DO BEDNĚNÍ A ZABETONOVÁNY SOUČASNĚ S BETONÁŽÍ ZÁKLADU.
KOTEVNÍ ROŠTY JSOU SOUČÁSTÍ DODÁVKY VĚŽÍ A MUSÍ BÝT DODÁNY V PŘEDSTIHU. SOUČÁSTÍ DODÁVKY BUDE DOKUMENTACE, KTERÁ JEDNOZNAČNĚ URČÍ ZPŮSOB OSAZENÍ ROŠTŮ DO BEDNĚNÍ (NATOČENÍ KOLEM SVISLÉ OSY, VÝŠKOVÉOSAZENÍ) !!

Souřadnicový systém S-JTSK

Výškový systém Bpv

TRANSCONSULT s.r.o.
Nerudova 37, 500 02 Hradec Králové

Vedoucí projektu	Ing. Shejbal		Středisko 3
Odpovědný projektant	ing. Černý		Vedoucí Ing. Shejbal
Zpracovatel	ing. Černý		Zak.číslo 1 6 1 7 3 0 0 0 5
Kontroloval	Ing. Shejbal		Datum 11/2018
Přezkoušel	Ing. Faltus		Arch.č. 03318 Formát A4
Objednatel	České přístavy, a.s. Praha		Účel PDPS

EKOLOGIZACE KONTEJNEROVÉHO TERMINÁLU A ÚPRAVY VLEČKOVÝCH KOLEJÍ
V PŘÍSTAVU MĚLNÍK, 3. STAVBA
STAVEBNÍ ČÁST
SO 456.3 OSVĚTLENÍ PLOCH KT TOPŮLKY

Část dok. C.14

ČÁST STAVEBNÍ
VÝKRES TVARU ZÁKLADŮ OV21 - OV23

Měřítko 1 50

Č.výkresu 3.3